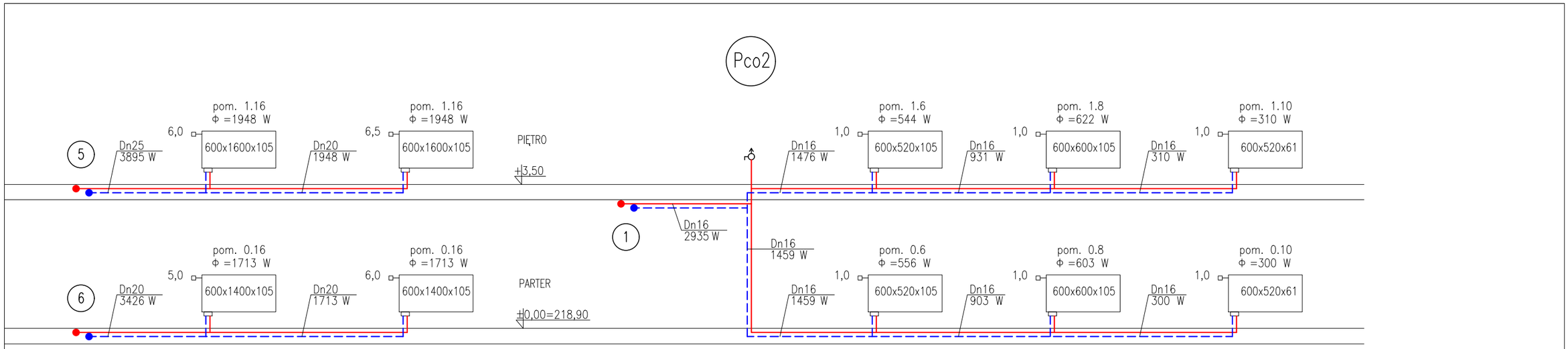

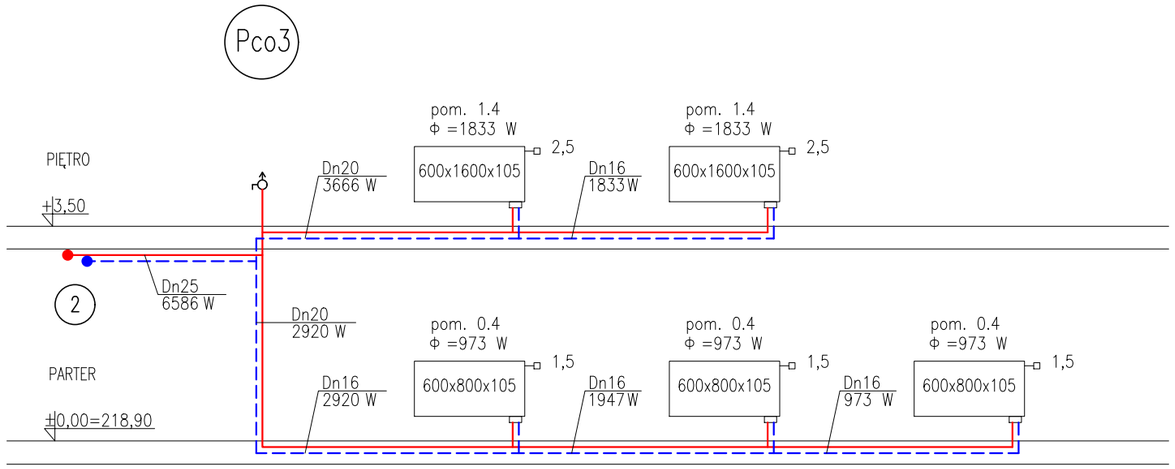

OPIS GRZEJNIKÓW NA ROZWINIĘCIU

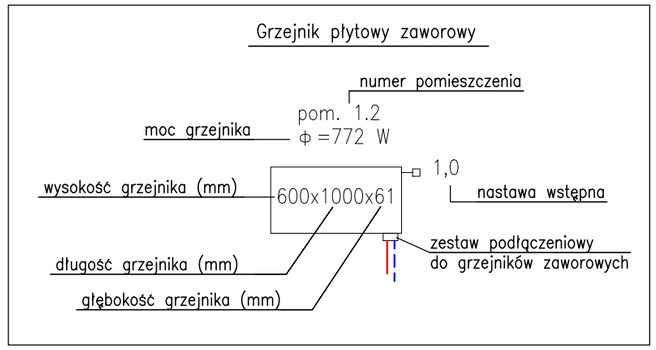

LEGENDA:

proj. instalacja c.o. zasilanie

proj. instalacja c.o. powrót

zawór odpowietrzający z zaworem odcinającym

Pco1...Pco5 – projektowane piony instalacji c.o.

600x720x61 – proj. grzejnik płytowy zaworowy

OZNACZENIA ŚREDNIC:

(rury wielowarstwowe PE-Xc/AL/PE-RT)

Dn... – Dn...x...mm (wymiar rury bazowej – średnica zewnętrzna x grubość ścianki)

Dn16 – Dn17x2,75mm

Dn20 – Dn21x3,45mm

Dn25 – Dn26x4,0mm

Dn32 – Dn32x4,0mm

Dn40 – Dn40x4,0mm

UWAGI:

1. Piony, instalacje prowadzone pod stropem parteru instalacji c.o. należy izolować otuliną z pianki PE:
   - grubość 20mm dla rur Dn16, Dn20, Dn25,
   - grubość 30mm dla rur Dn32, Dn40
2. Instalację c.o. prowadzoną w posadzce parteru należy izolować otuliną z pianki PE o grubości 20mm dostosowaną do średnic rurociągów
3. Instalacje c.o. prowadzone w podłodze piętra, należy izolować otuliną z pianki PE o grubości 6mm dostosowaną do średnic rurociągów.
4. Wszystkie podejścia do grzejników z rur Dn16

Temat: **Rozbudowa budynku szkoły podstawowej z instalacjami wewnętrznymi oraz instalacjami zewnętrznymi: elektryczną, kanalizacją sanitarną, kanalizacją opadową wraz ze zbiornikiem na wody opadowe oraz dojściem i dojazdem do budynku wraz z rozbiórką kolidujących z inwestycją instalacji zewnętrznych: elektrycznej, kanalizacji sanitarnej, kanalizacji opadowej oraz rozbiórką studni kopanej na działkach nr ew. 934/1, 934/6, 933/1 w miejscowości Targowisko gm. Kłaj, i rozbiórką kolidującego z inwestycją odcinka napowietrznej linii teletechnicznej oraz budową odcinka sieci kablowej teletechnicznej na działkach nr ew. 932/2,933/1, 934/1, 934/6, w miejscowości Targowisko, gm. Kłaj.**		
Inwestor: Urząd Gminy Kłaj, Kłaj 655, 32-015 Kłaj		
Branża: SANITARNA		Stadium: PT
Nazwa rysunku: Rozwinięcie instalacji c.o. cz. II		Data: maj 2023
Projektował: mgr inż. PIOTR WIEWIÓRSKI MAP/0121/POOS/06		Skala: %
Sprawdził: mgr inż. AGNIESZKA WIEWIÓRSKA MAP/0153/POOS/07		Nr ark. IS-14
ARCUS-ART ARCHITEKTONICZNE BIURO PROJEKTÓW 31- 542 Kraków, ul. Mogilska 23, tel./fax 012 653-19-23		